近海镇三个村波形护栏安装项目

江苏碧城建工集团有限公司

二零二五年五月

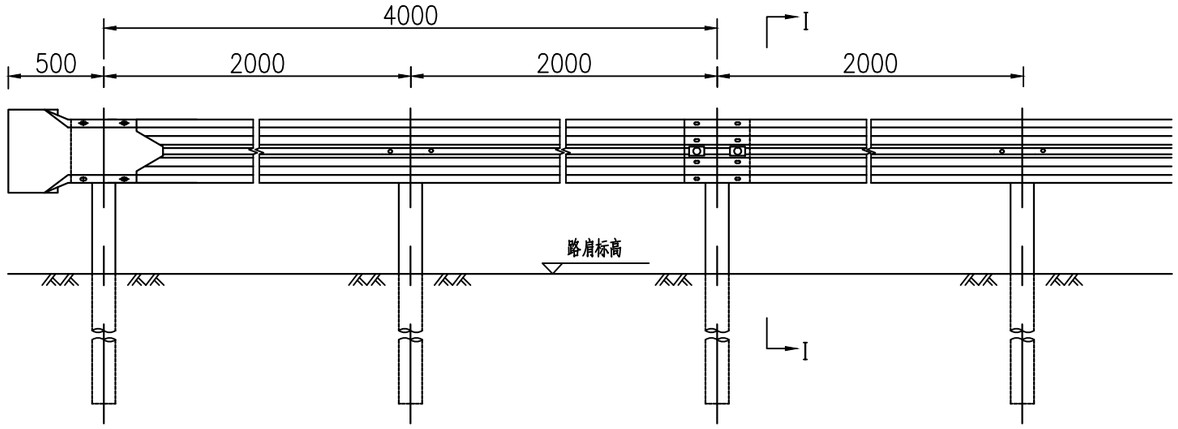

Gr-B-2E型护栏立面图 1:30

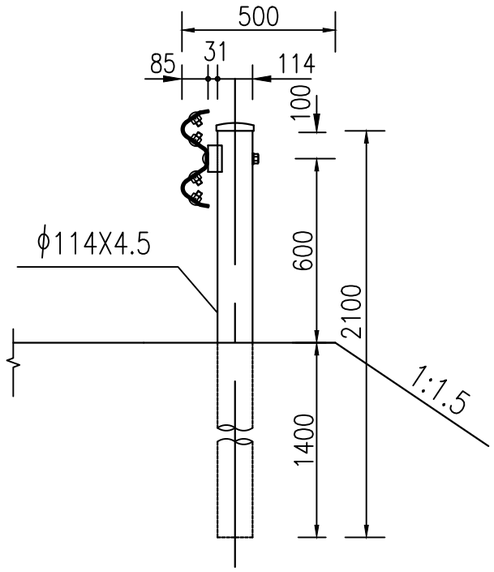

I-I断面 1:20

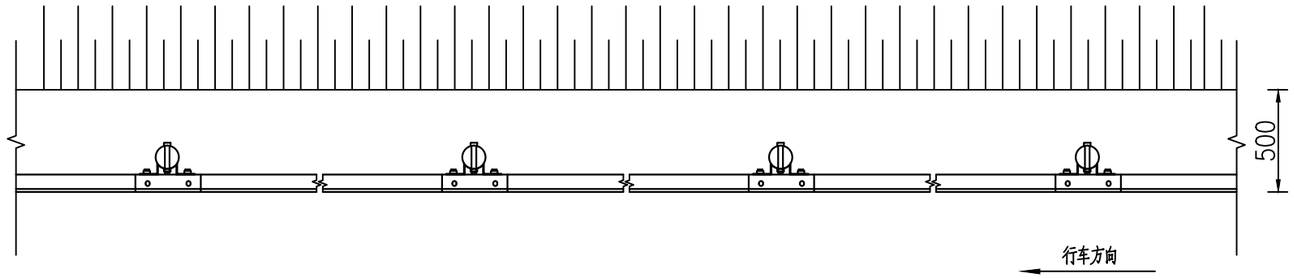

Gr-B-2E型护栏平面图 1:30

每百延米Gr-B-2E护栏标准段材料数量表

材料名称	规格(毫米)	单位	单件量
立柱	φ114X4.5X2100	kg	25.51
护栏板	4320X310X85X3	kg	49.16
托架	300X70X4.5	kg	0.88
柱帽	φ122	kg	0.30
连接螺栓	M16X150	kg	0.355
连接螺栓	M16X40	kg	0.09
拼接螺栓	M16X35	kg	0.08
防盗螺母	M16	kg	0.077
垫圈	M16	kg	0.052
横梁垫片	76X44X4	kg	0.093

说明

1.本图尺寸均以毫米计。

2.护栏搭接方向应与行车方向一致。

波形护栏				
序号	村名	施工位置	具体工程量	备注
1	——	——	2000 米护栏	

建筑 结构 电气 暖通 给排水 工艺 自控

设计单位 DESIGN INSTITUTE

碧城建工

江苏碧城建工集团有限公司
Jiangsu Bicheng Construction Group Co., Ltd
设计证书号乙级 A232052433
工程监理市政公用工程专业乙级
工程监理水利水电工程专业乙级
工程监理房屋建筑工程专业乙级
证书编号：E232052433
建筑工程施工总承包叁级
地基基础工程专业承包叁级
证书编号：D332424822
地址：启东市欣乐城9号楼216~218
TEL-FAX： (0513) 83355188

合作设计单位 COOPERATION

备注 NOTE

日期 DATE	比例 SCALE	

出图盖章 STAMP

本图须加盖出图签章，否则一律无效

职责 RESPONSIBILITY	姓名 NAME	签字 SIGNATURE
项目负责人 PROJECT LEADER	陈 禹	
审 定 APPROVED	沙赛峰	
审 核 REVIEWED	陈 禹	
专业负责人 PROFESSIONAL PERSON IN CHARGE	陈 禹	
校 对 CHECKED	茅爱玲	
设 计 DESIGN	潘 凤	

建设单位 CLIENT

启东市近海镇人民政府

项目名称 PROJECT

近海镇三个村波形护栏安装项目

子项名称 SUB-PROJECT			
项目编号 PROJECT NO.		子项编号 SUB-PROJECT NO.	

图纸名称 DRAWING TITLE

Gr-B-2E型护栏立面图
Gr-B-2E型护栏平面图

专业 DISCIPLINE	市政	阶段 STAGE	施工图
比例 SCALE	1:100	版次 EDITION NO.	A
日期 EDITION NO.	2025.05	图号 DRAWING NO.	01

立面图 1:5

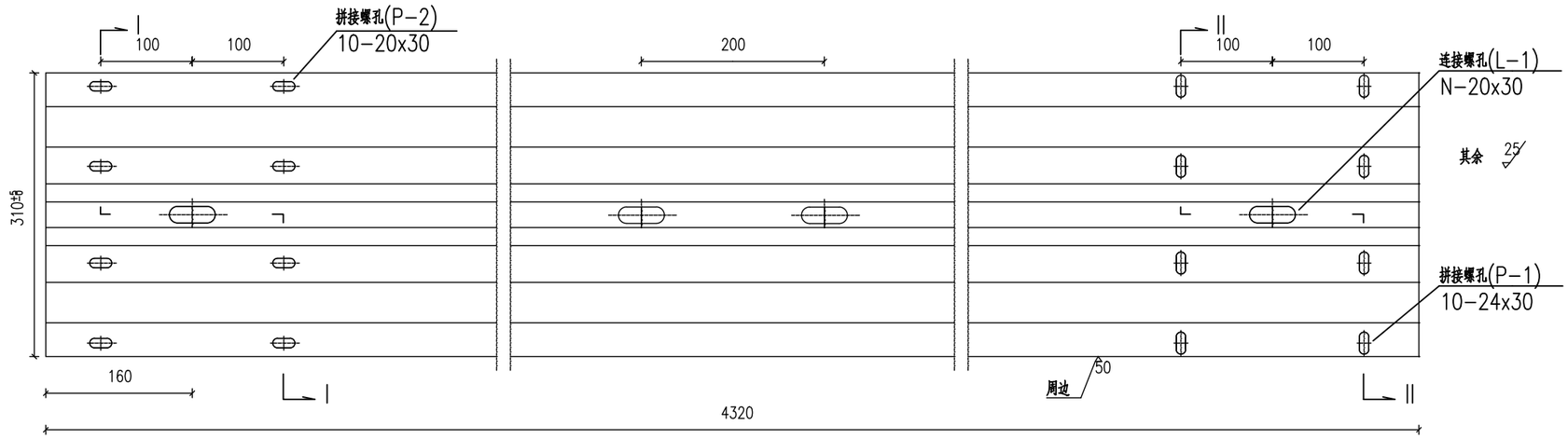

I—I剖面图 1:2

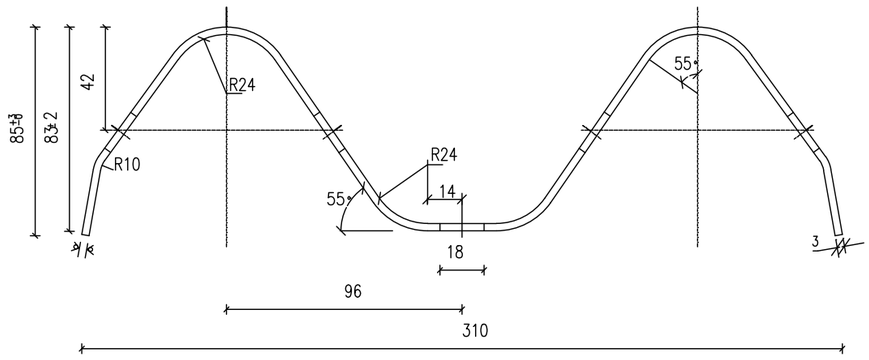

II—II剖面图 1:2

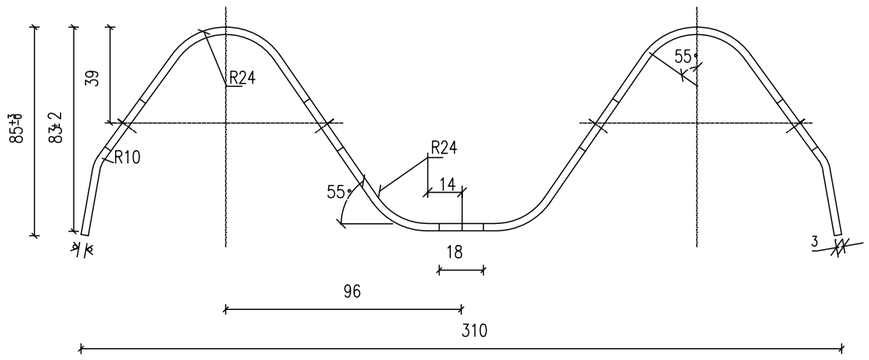

连接螺孔(L-1) 1:2

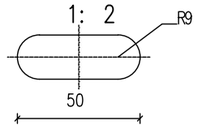

拼接螺孔(P-1) 1:2

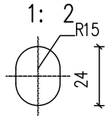

拼接螺孔(P-2) 1:2

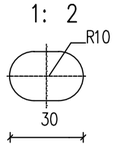

材料数量表

名称	规格	单重(Kg)	材料
DB02板	310X85X3X4320	49.16	Q235

注：
1.本图尺寸以毫米为单位；
2.DB02板用于立柱间距为2米路段；
3.所有波形梁板均应按规范要求进行防腐处理.

覆盖通
给排水
工艺
自控
建筑
结构
电气
通讯

设计单位 DESIGN INSTITUTE
碧城建工
江苏碧城建工集团有限公司
Jiangsu Bicheng Construction Group Co., Ltd
设计证书号乙级 A232052433
工程监理市政公用工程专业乙级
工程监理水利水电工程专业乙级
工程监理房屋建筑工程专业乙级
证书编号：E232052433
建筑工程施工总承包叁级
地基基础工程专业承包叁级
证书编号：D332424822
地址：启东市欣乐城9号楼216~218
TEL-FAX： (0513) 83355188

合作设计单位 COOPERATION

备注 NOTE

日期 DATE	比例 SCALE	

出图盖章 STAMP

本图须加盖出图签章，否则一律无效

职责 RESPONSIBILITY	姓名 NAME	签字 SIGNATURE
项目负责人 PROJECT LEADER	陈 禹	
审定 APPROVED	沙赛峰	
审核 REVIEWED	陈 禹	
专业负责人 PROFESSIONAL PERSON IN CHARGE	陈 禹	
校对 CHECKED	茅爱玲	
设计 DESIGN	潘 风	

建设单位 OWNER
启东市近海镇人民政府

项目名称 PROJECT
近海镇三个村波形护栏安装项目

子项名称 SUB-PROJECT			
项目编号 PROJECT NO.		子项编号 SUB-PROJECT NO.	

图纸名称 DRAWING TITLE
立面图
I-I剖面图
II-II剖面图

专业 DISCIPLINE	市政	阶段 STAGE	施工图
比例 SCALE	1:125	版次 EDITION NO.	A
日期 EDITION NO.	2025.05	图号 DRAWING NO.	02

柱帽 1:2

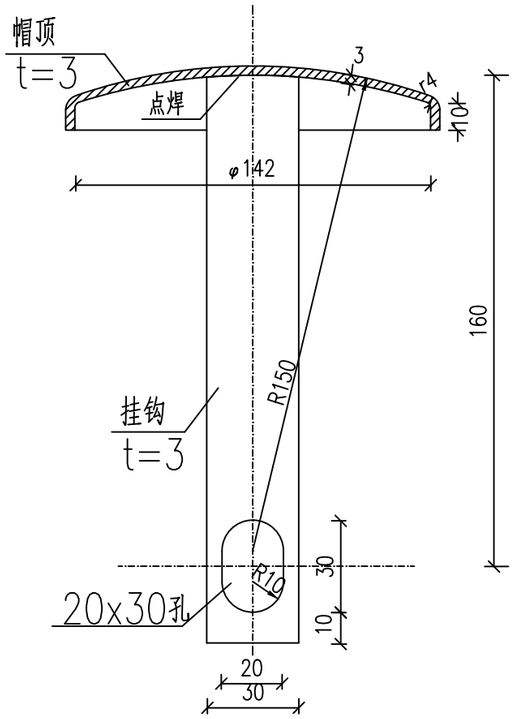

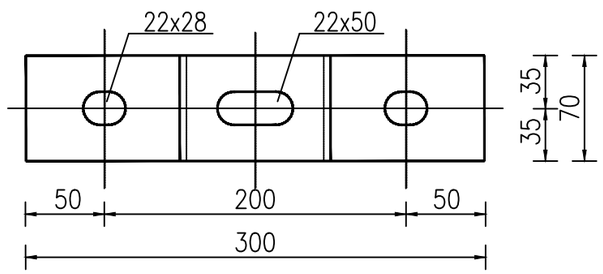

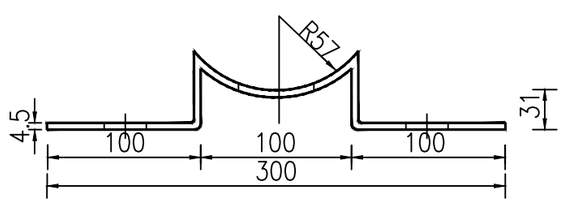

托　　架 1:4

装配示意图 1:3

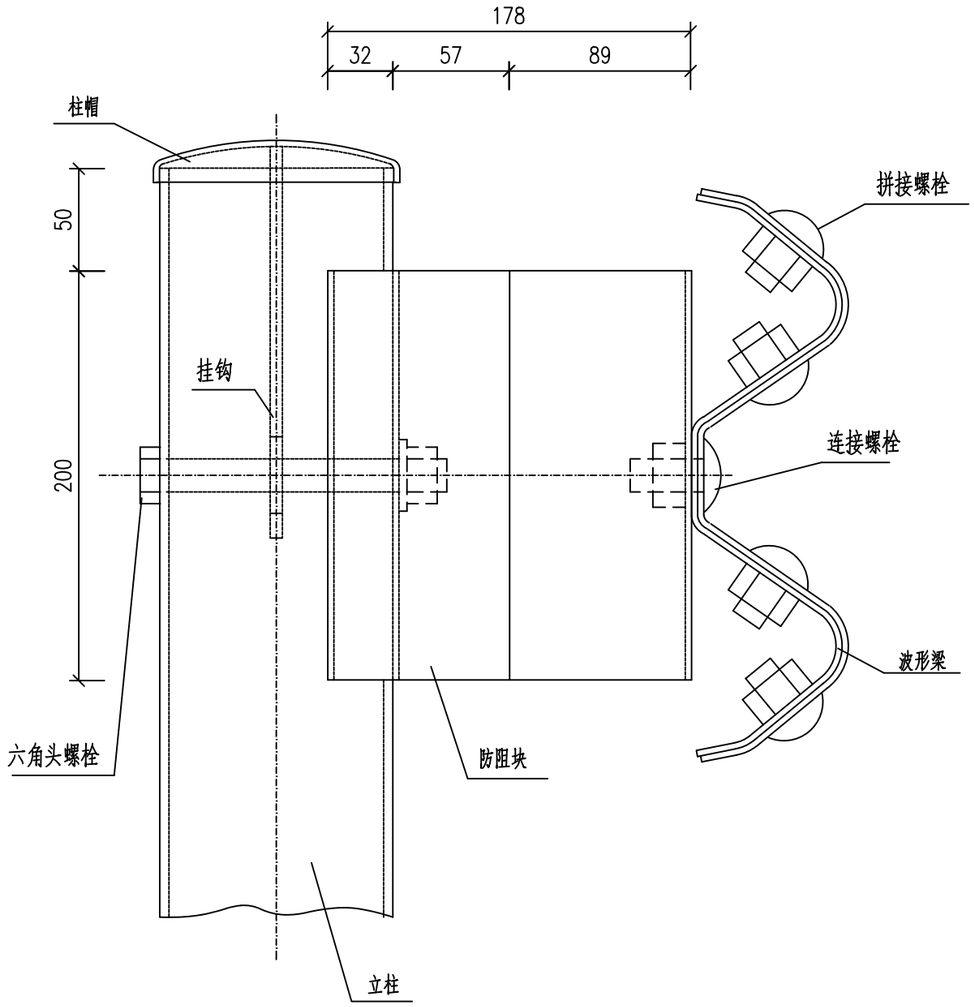

单个柱帽材料数量表

名　称	规　格	重量(kg)	总量(kg)
帽顶	t=3	0.54	0.65
挂钩		0.11	

注：

1.本图尺寸单位以mm计；

2.帽顶用厚3mm的钢板压制,挂钩用扁钢或钢条制作,两者之间用点焊连接；

3.柱帽应按规范要求进行涂层防腐处理。

覆盖 给排水 工艺 自控
建筑 结构 电气 暖通

设计单位 DESIGN INSTITUTE

碧城建工

江苏碧城建工集团有限公司
Jiangsu Bicheng Construction Group Co., Ltd
设计证书号乙级 A232052433
工程监理市政公用工程专业乙级
工程监理水利水电工程专业乙级
工程监理房屋建筑工程专业乙级
证书编号：E232052433
建筑工程施工总承包叁级
地基基础工程专业承包叁级
证书编号：D332424822
地址：启东市欣乐城9号楼216~218
TEL-FAX： (0513) 83355188

合作设计单位 COOPERATION

备注 NOTE

日期 DATE	比例 SCALE	

出图盖章 STAMP

本图须加盖出图签章，否则一律无效

职责 RESPONSIBILITY	姓名 NAME	签字 SIGNATURE
项目负责人 PROJECT LEADER	陈　禹	
审定 APPROVED	沙赛峰	
审核 REVIEWED	陈　禹	
专业负责人 PROFESSIONAL PERSON IN CHARGE	陈　禹	
校对 CHECKED	茅爱玲	
设计 DESIGN	潘　风	

建设单位 CLIENT

启东市近海镇人民政府

项目名称 PROJECT

近海镇三个村波形护栏安装项目

子项名称 SUB-PROJECT			
项目编号 PROJECT NO.		子项编号 SUB-PROJECT NO.	

图纸名称 DRAWING TITLE

柱帽
装配示意图
单个柱帽材料数量表

专业 DISCIPLINE	市政	阶段 STAGE	施工图
比例 SCALE	1:100	版次 EDITION NO.	A
日期 EDITION NO.	2025.05	图号 DRAWING NO.	03

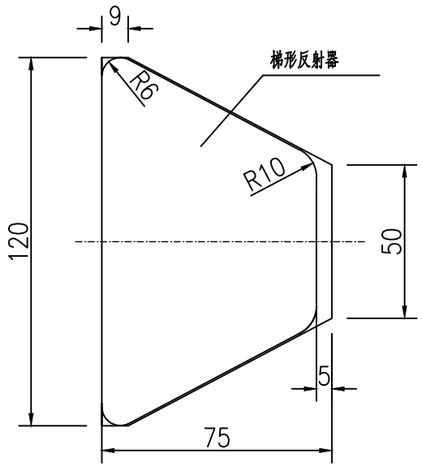

轮廓标侧面图 1:2

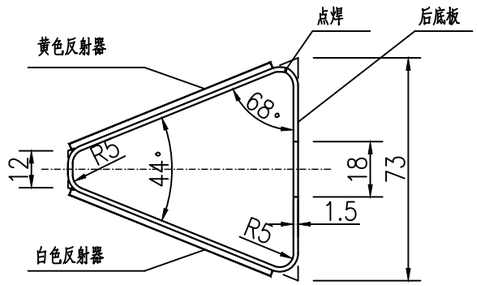

轮廓标平面图 1:2

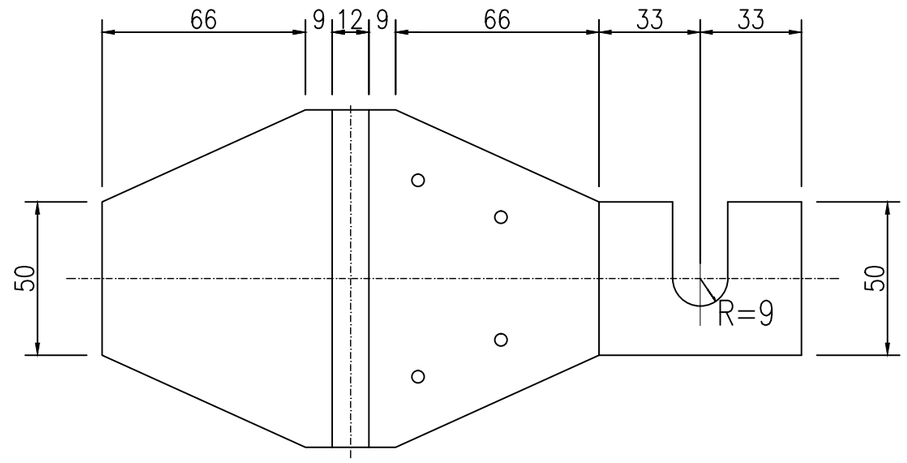

轮廓标展开图 1:2

每100个轮廓标材料表

序号	名称	规格	数量	重量(kg)	备注
1	底板	1.5mm钢板	2.51㎡	29.56	热浸镀锌防腐
2	梯形反射器(单面)	黄色或白色	200块		不得使用反光膜

说明

1.本图尺寸均以毫米计。

2.本图适用于设置钢护栏路段的附着式轮廓标设置。

3.附着式轮廓标左右对称布设，反射器颜色沿临近车道行车方向为左黄右白。

4.轮廓标安装于钢护栏凹槽内时，后底板固定于板连接螺栓。

5.附着式轮廓标直线段布设间距48米,曲线段适当加密。

6.百米牌为双面标字，与扁钢焊接。

覆通 给排水 工艺 白松

建筑 结构 电气 暖通

设计单位 DESIGN INSTITUTE

碧城建工

江苏碧城建工集团有限公司
Jiangsu Bicheng Construction Group Co., Ltd
设计证书号乙级 A232052433
工程监理市政公用工程专业乙级
工程监理水利水电工程专业乙级
工程监理房屋建筑工程专业乙级
证书编号：E232052433
建筑工程施工总承包叁级
地基基础工程专业承包叁级
证书编号：D332424822
地址：启东市欣乐城9号楼216~218
TEL-FAX： (0513) 83355188

合作设计单位 COOPERATION

备注 NOTE

日期 DATE	比例 SCALE	

出图盖章 STAMP

本图须加盖出图签章，否则一律无效

职责 RESPONSIBILITY	姓名 NAME	签字 SIGNATURE
项目负责人 PROJECT LEADER	陈 禹	
审定 APPROVED	沙赛峰	
审核 REVIEWED	陈 禹	
专业负责人 PROFESSIONAL PERSON IN CHARGE	陈 禹	
校对 CHECKED	茅爱玲	
设计 DESIGN	潘 风	

建设单位 OWNER
启东市近海镇人民政府

项目名称 PROJECT
近海镇三个村波形护栏安装项目

子项名称 SUB-PROJECT			
项目编号 PROJECT NO.		子项编号 SUB-PROJECT NO.	

图纸名称 DRAWING TITLE
轮廓标侧面图
轮廓标展开图
轮廓标平面图
每100个轮廓标材料表

专业 DISCIPLINE	市政	阶段 STAGE	施工图
比例 SCALE	1:100	版次 EDITION NO.	A
日期 EDITION NO.	2025.05	图号 DRAWING NO.	04

平面图 1:8

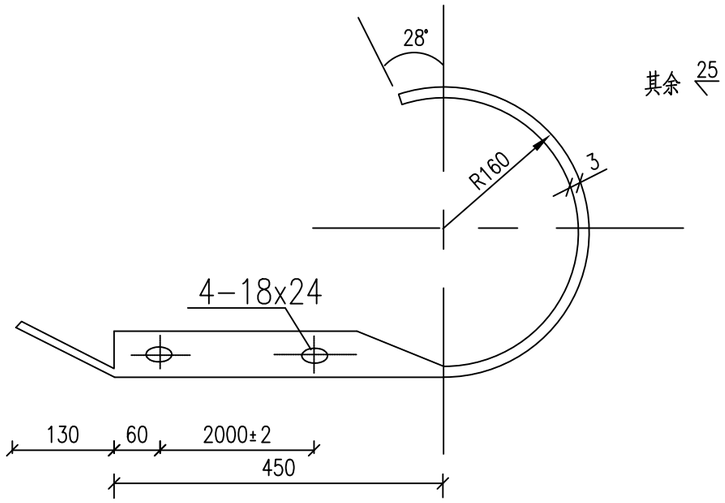

立面图 1:8

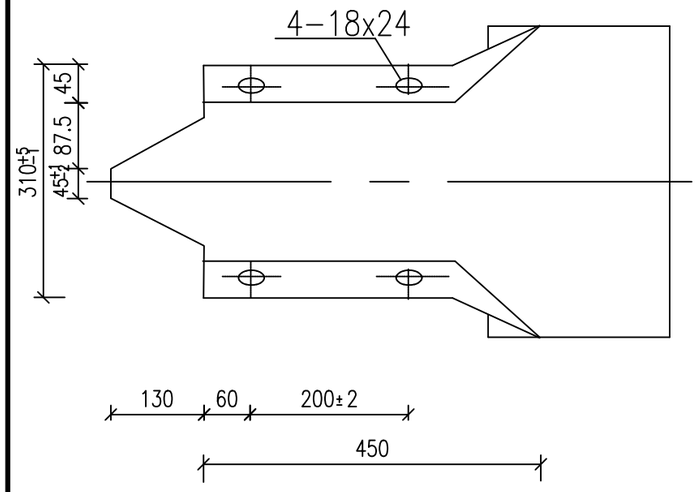

D-I型端头

材料数量表

名 称	单重 (kg)	材料	备注
路侧护栏端头D-I	10.8	Q235	

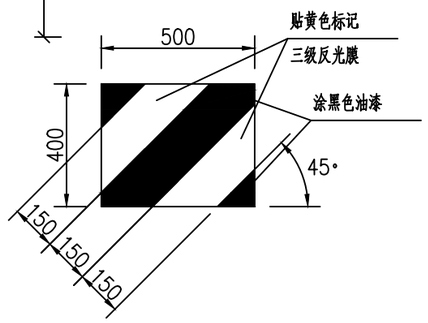

圆型端头立面标记展开图 1:20

螺栓JII-3 1:1

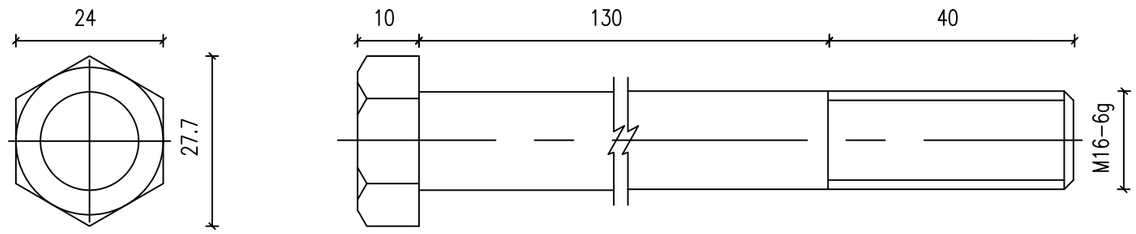

螺母JII-5 1:1

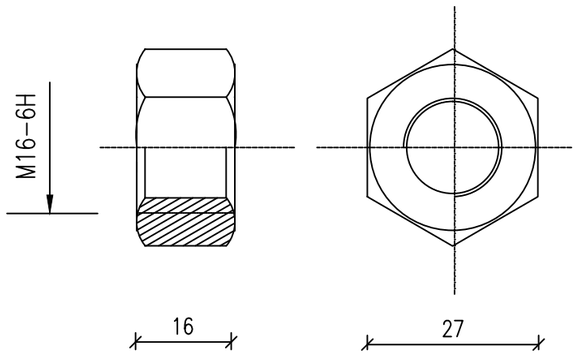

垫圈JII-6 1:1

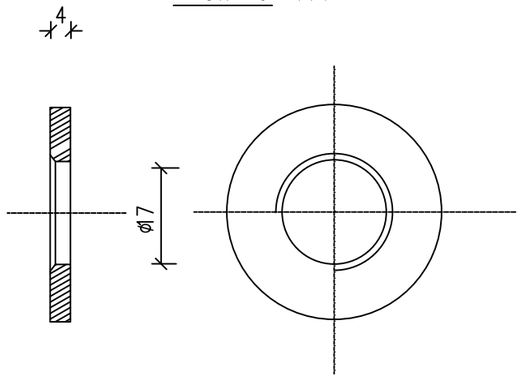

材料数量表

名 称	规 格	单重(Kg)	材 料
连接螺栓JII-3	M16x170	0.316	Q235钢
螺母JII-5	M16	0.056	Q235钢
垫圈JII-6	φ16x4	0.024	Q235钢

注:

1.图中标注尺寸,均以mm计;

2.端头钢板厚度均为3mm;

3.端头防锈处理方法同护栏板;

2.连接螺栓JII-3仅用于路侧护栏立柱和防阻块的连接;

3.连接螺栓JII-3及配套连接副, 均需进行热浸镀锌防锈处理, 其镀锌量为350g/m².

设计单位 DESIGN INSTITUTE

碧城建工

江苏碧城建工集团有限公司
Jiangsu Bicheng Construction Group Co., Ltd
设计证书号乙级 A232052433
工程监理市政公用工程专业乙级
工程监理水利水电工程专业乙级
工程监理房屋建筑工程专业乙级
证书编号: E232052433
建筑工程施工总承包叁级
地基基础工程专业承包叁级
证书编号: D332424822
地址: 启东市欣乐城9号楼216~218
TEL-FAX : (0513) 83355188

合作设计单位 COOPERATION

备注 NOTE

日期 DATE	比例 SCALE	

出图盖章 STAMP

本图须加盖出图签章, 否则一律无效

职责 RESPONSIBILITY	姓名 NAME	签字 SIGNATURE
项目负责人 PROJECT LEADER	陈 禹	
审 定 APPROVED	沙赛峰	
审 核 REVIEWED	陈 禹	
专业负责人 PROFESSIONAL PERSON IN CHARGE	陈 禹	
校 对 CHECKED	茅爱玲	
设 计 DESIGN	潘 风	

建设单位 OWNER

启东市近海镇人民政府

项目名称 PROJECT

近海镇三个村波形护栏安装项目

子项名称 SUB-PROJECT			
项目编号 PROJECT NO.		子项编号 SUB-PROJECT NO.	

图纸名称 DRAWING TITLE

圆型端头立面标记展开图
材料数量表

专业 DISCIPLINE	市政	阶段 STAGE	施工图
比例 SCALE	1:100	版次 EDITION NO.	A
日期 EDITION NO.	2025.05	图号 DRAWING NO.	05

建筑 结构 电气 通讯

给排水 工艺 总控

拼接螺栓JI-1-1 1:1

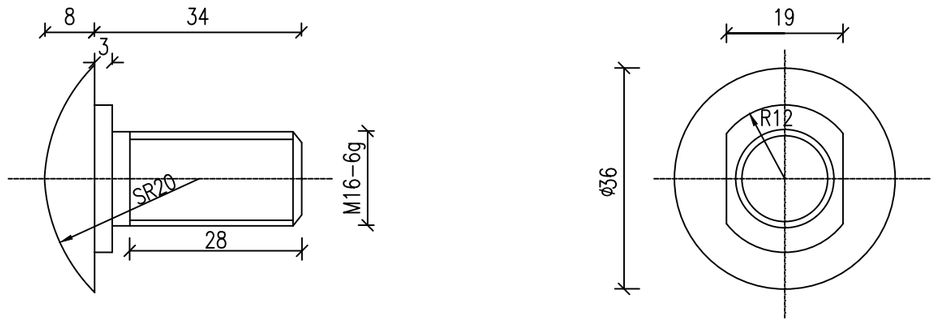

材料数量表

名　称	规　格	单重(Kg)	材　料
拼接螺栓JI-1-1	M16x34	0.085	45号钢
高强螺母JI-2	M16	0.056	45号钢
垫圈JI-3		0.024	45号钢

螺母JI-2 1:1

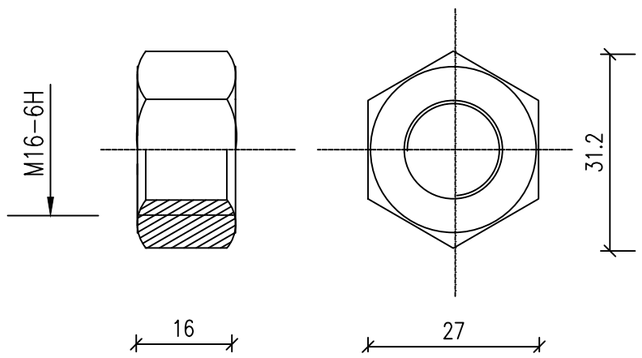

垫圈JI-3 1:1

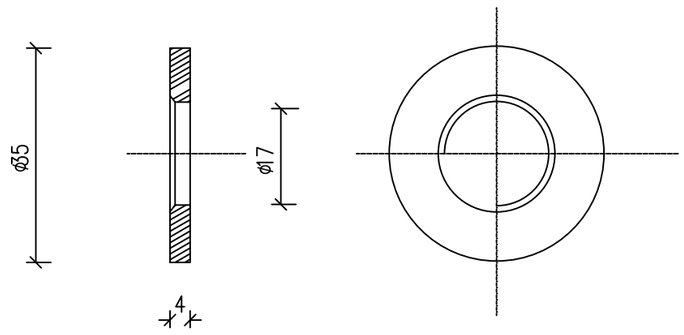

注:

1. 图中标注尺寸以mm为单位;
2. 拼接螺栓JI-1-1仅用于二波梁间的连接;
3. 拼接螺栓JI-1-1及配套连接副，均需进行热浸镀锌防锈处理，其镀锌量为350g/m²;
4. 拼接螺栓和其配套连接副包装前应对其表面涂少量黄油，以起到磷化润滑作用并用塑料袋密封包装;
5. 拼接螺栓及连接副加工成品后，其技术指标应达到国标8.8S级标准。

设计单位 DESIGN INSTITUTE

碧城建工

江苏碧城建工集团有限公司
Jiangsu Bicheng Construction Group Co., Ltd
设计证书号乙级 A232052433
工程监理市政公用工程专业乙级
工程监理水利水电工程专业乙级
工程监理房屋建筑工程专业乙级
证书编号：E232052433
建筑工程施工总承包叁级
地基基础工程专业承包叁级
证书编号：D332424822
地址：启东市欣乐城9号楼216~218
TEL-FAX : (0513) 83355188

合作设计单位 COOPERATION

备注 NOTE

日期 DATE	比例 SCALE	

出图盖章 STAMP

本图须加盖出图签章，否则一律无效

职责 RESPONSIBILITY	姓名 NAME	签字 SIGNATURE
项目负责人 PROJECT LEADER	陈　禹	
审定 APPROVED	沙赛峰	
审核 REVIEWED	陈　禹	
专业负责人 PROFESSIONAL PERSON IN CHARGE	陈　禹	
校对 CHECKED	茅爱玲	
设计 DESIGN	潘　风	

建设单位 OWNER

启东市近海镇人民政府

项目名称 PROJECT

近海镇三个村波形护栏安装项目

子项名称 SUB-PROJECT			
项目编号 PROJECT NO.		子项编号 SUB-PROJECT NO.	

图纸名称 DRAWING TITLE

拼接螺栓JI-1-1
螺母JI-2
垫圈JI-3
材料数量表

专业 DISCIPLINE	市政	阶段 STAGE	施工图
比例 SCALE	1:100	版次 EDITION NO.	A
日期 EDITION NO.	2025.05	图号 DRAWING NO.	06

连接螺栓JII-2-1 1:1

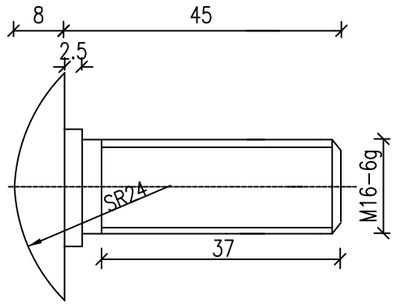

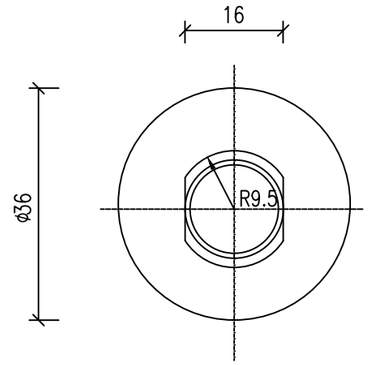

螺母JII-5 1:1

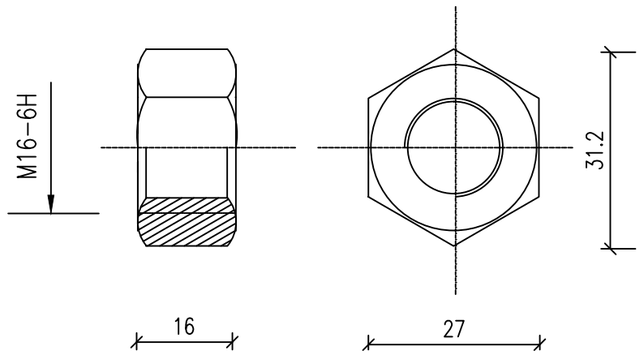

垫圈JII-6 1:1

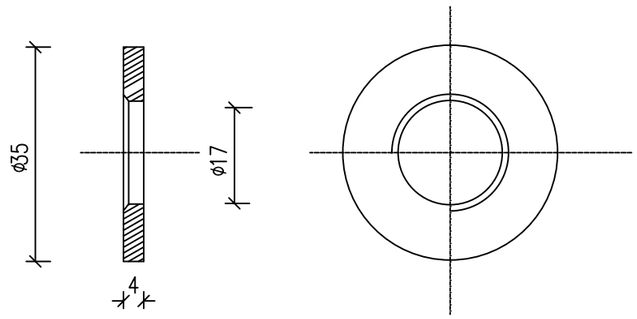

横梁垫片JII-7 1:1

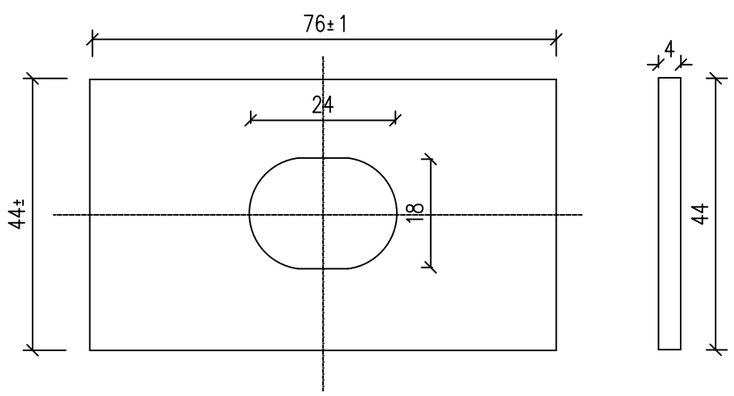

材料数量表

名　称	规　格	单重(Kg)	材　料
连接螺栓JII-2-1	M16x45	0.088	Q235钢
螺母JII-5	M16	0.056	Q235钢
垫圈JII-6	φ16x4	0.024	Q235钢
横梁垫片JII-7	76x44x4	0.093	Q235钢

注:

1. 图中标注尺寸以mm为单位;
2. 连接螺栓JII-2-1仅用于二波梁防阻块和波形梁的连接;
3. 连接螺栓JII-2-1及配套连接副，均需进行热浸镀锌防锈处理，其镀锌量为350g/m².

覆盖 给排水 工艺 自控
建筑 结构 电气 通讯

设计单位 DESIGN INSTITUTE
碧城建工
江苏碧城建工集团有限公司
Jiangsu Bicheng Construction Group Co., Ltd
设计证书号乙级 A232052433
工程监理市政公用工程专业乙级
工程监理水利水电工程专业乙级
工程监理房屋建筑工程专业乙级
证书编号：E232052433
建筑工程施工总承包叁级
地基基础工程专业承包叁级
证书编号：D332424822
地址：启东市欣乐城9号楼216~218
TEL-FAX：　(0513) 83355188

合作设计单位 COOPERATION

备注 NOTE

日期 DATE	比例 SCALE	

出图盖章 STAMP

本图须加盖出图签章，否则一律无效

职责 RESPONSIBILITY	姓名 NAME	签字 SIGNATURE
项目负责人 PROJECT LEADER	陈　禹	
审　定 APPROVED	沙赛峰	
审　核 REVIEWED	陈　禹	
专业负责人 PROFESSIONAL PERSON IN CHARGE	陈　禹	
校　对 CHECKED	茅爱玲	
设　计 DESIGN	潘　风	

建设单位 OWNER
启东市近海镇人民政府

项目名称 PROJECT
近海镇三个村波形护栏安装项目

子项名称 SUB-PROJECT			
项目编号 PROJECT NO.		子项编号 SUB-PROJECT NO.	

图纸名称 DRAWING TITLE
连接螺栓JII-2-1
螺母JII-5
垫圈JII-6
横梁垫片JII-7
材料数量表

专　业 DISCIPLINE	市政	阶　段 STAGE	施工图
比　例 SCALE	1:100	版　次 EDITION NO.	A
日　期 EDITION NO.	2025.05	图　号 DRAWING NO.	07